План камеры УТ-5

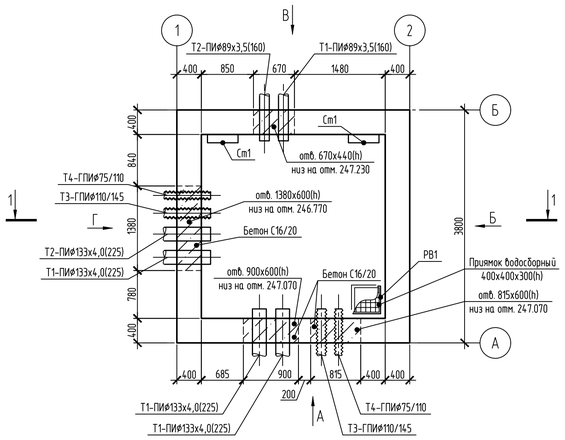

А-А

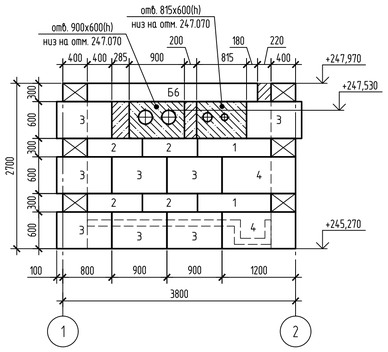

Б-Б

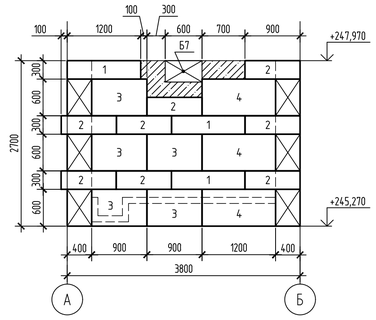

В-В

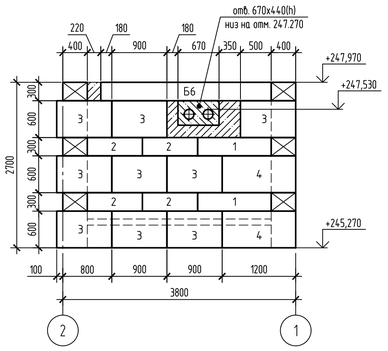

Г-Г

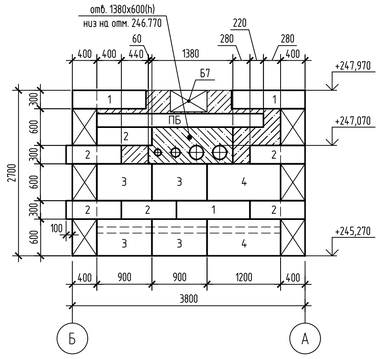

Схема расположения элементов покрытия

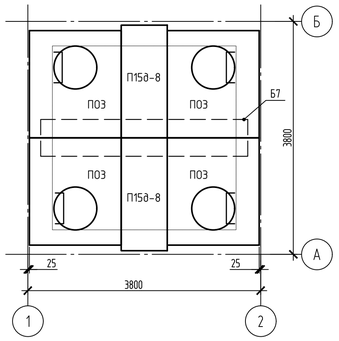

1-1

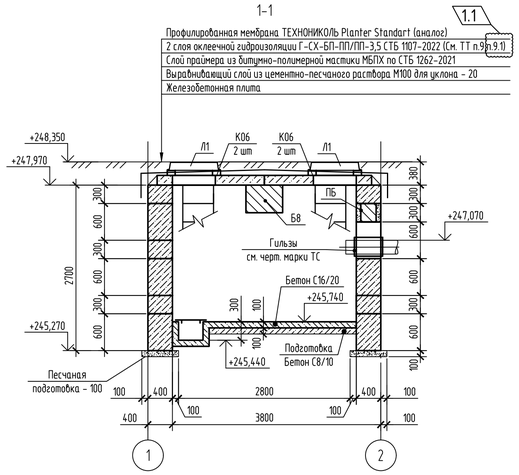

Спецификация

Поз.	Обозначение	Наименование	Кол.	Масса ед.,кг.	Примечание
		Блоки			
1	Серия Б1.016.1-1.1 в.1/98	ФБС 12.4.3	9	310	
2	Серия Б1.016.1-1.1 в.1/98	ФБС 9.4.3	26	250	
3	Серия Б1.016.1-1.1 в.1/98	ФБС 9.4.6	27	470	
4	Серия Б1.016.1-1.1 в.1/98	ФБС 12.4.6	9	640	
		Балки			
Б6	3.006.1-2.87 в.6	Балка Б6	2	1250	
Б7	3.006.1-2.87 в.6	Балка Б7	1	1770	
		Перемычки			
ПБ	1.038.1-1 в.1	5 ПБ 27-37	1	375	
		Плиты			
ПОЗ	3.006.1-2.87 в.6	ПОЗ	4	900	
П15д-8	3.006.1-2.87 в.2	П15д-8	2	410	
		Кольца			
К06	3.900.1-14 в.1	Кольцо опорное К06	4	50	
Ст1	274.06/08.25-ТС.КЖИ-Ст1	Стремянка Ст1	4	29.3	
Ус1	л.67	Узел установки стремянки 4шт.			
Л1	ГОСТ 3634-2019	Люк Т (С250)-Д.1-58	4	132	
РВ1	274.06/08.25-ТС.КЖИ-РВ1	Решётка водосборника РВ1	4	8.6	
		Материалы			
		Бетон С16/20 F100 W4 (стены)	1.8		$м^3$
		Бетон С16/20 F100 W4 (пол)	1.0		$м^3$
		Бетон С8/10 (подготовка)	0.9		$м^3$

1. Строительный план см. л.2. Продольный профиль и месторасположение камеры см. черт. 274.06/08.25-ТС.
2. Под сборными конструкциями выполнить подготовку из песка толщиной 100 мм.
3. Под монолитными бетонными конструкциями выполнить подготовку из бетона кл. С8/10 толщиной 100 мм.
4. Фундаментные блоки укладывать на цементно-песчаном растворе М100 с обязательной перевязкой вертикальных швов.
5. Уклон пола к водосборному приямку выполнить планировкой грунта.
6. Плиты перекрытия и балки укладывать на цементно-песчаном растворе М100 толщиной 20 мм.
7. Все сборные элементы горловин при монтаже устанавливать на цементно-песчаном растворе марки М100 толщиной 10 мм.
8. Наружные поверхности бетонных и железобетонных конструкций, соприкасающиеся с грунтом, покрыть двумя слоями битумно-полимерной мастики МБПХ по СТБ 1262-2021 по слою грунтовки (раствор мастики в сольвенте или уайт-спирите в соотношении 2:1). Общая толщина покрытия 3,0 мм.

По перекрытию выполнить оклеечную гидроизоляцию (см. сеч. 1-1).

9. Оклеечная гидроизоляция наклеивается методом расплавления.

1.2 9.1 Горизонтальную гидроизоляцию завести на боковые плоскости ниже плит перекрытия камеры на расстояние не менее 300 мм.

10. Антикоррозионную защиту необетонированных поверхностей металлических изделий (гильзы, крышки и корпуса люков) выполнять на заводе изготовителе группой материалов покрытия I, индекс покрытия "п"("а" для люков), согласно СН 2.01.07-2020 "Защита строительных конструкций от коррозии". Качество лакокрасочного покрытия должно соответствовать классу V по ГОСТ 9.032-74. Рекомендуется покрывать грунтовкой ГФ-021 (1 слой) и эмалью ПФ-115 (или аналоги) (3 слоя). Общая толщина лакокрасочного покрытия, включая грунтовку 120 мкм.

Восстановление покрытий, повреждённых в процессе транспортирования, хранения и монтажа выполнять на монтажной площадке. Срок службы лакокрасочного покрытия 2-5 лет, класс долговечности - низкий (L).

Крышки и корпуса люков покрыть эмалью зелёного цвета. Общая площадь покраски для 4 люков - 3,2 $м^2$.

Изм.	Кол. уч.	Лист	№ док.	Подп.	Дата	274.06/08.25-ТС.КЖ		
1	2	изм.	-		04.26	Реконструкция тепловых сетей от М-на-ТЭЦ по ул. Пушкина, 3а до бреши 2; от бреши 1 до ЦТП по ул. Фоменя, 17; от ТК 776/0102 до зданий по ул. Фоменя, 19; от ТК 776/0103 до ЦРП N-45к; от ЦТП по ул. Фоменя, 17 до зданий по ул. Фоменя, 19; до ТК 776/0301; до ТК 776/0201; до зданий по пр-ту Независимости, 220/21, 220/8, 220/1, ул. Фоменя, 1, 14; до ТК 776П; от ТК 776/0606 до зданий по ул. Гурьева, 6; тепловых трубопроводов в зданиях по ул. Гурьева, 22 б г. Минске		
ГИП		Баканов			03.26		Стадия	Лист	Листов
Разработал		Каретникова			03.26		С	43	
Утвердил		Баканов			03.26				
Н. контр.		Антонов			03.26	Узел трубопровода УТ-5	ООО "КомплексЭнергоПроект"		

Согласовано

Взам. инв. №

Подп. и дата

Инв. № подл.

Формат А1